FOPPAPEDRETTI®
FOPPA PEDRETTI S.p.A. Via A.Volta, 11 24064 Grumello del Monte
Bergamo, Italy Tel. 035.830497 Fax 035.831283 www.foppapedretti.it

FOPPAPEDRETTI l'albero delle idee

design **Ufficio Tecnico**

made in Italy

*L*ettino
*C*ot
*L*it bois
*B*ettchen
*C*una
*K*inderbedje

Conforme alla Norma di Sicurezza
Complies with the Safety Standard
Conforme à la Norme de Sécurité
Entspricht den Sicherheitsstandard
Cumple con la Norma de Seguridad
In overeenstemming met de Veiligheids Normen

Istruzioni di montaggio
Notice d'emploi
Instrucciones de montaje

Assembly instructions
Montageanleitung
Montage instrukties

Componenti | Component parts | Composants | Bestandteile | Componentes | Onderdelen

a. cod.0030014066

b. x4 cod.0030664460

c. x4 cod.0030646960

d. x2 cod.0030646160

e. x8 cod.0042191100

f. x4 cod.0039094260

g. x4 cod.0030030960

h. x2 cod.00402210 . .

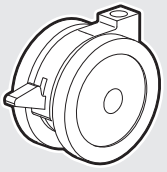

i. x2 cod.00402211 . .

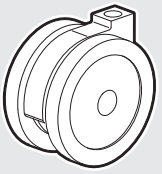

l. sx

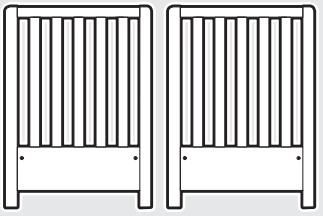

l. dx

m. mod. fissa

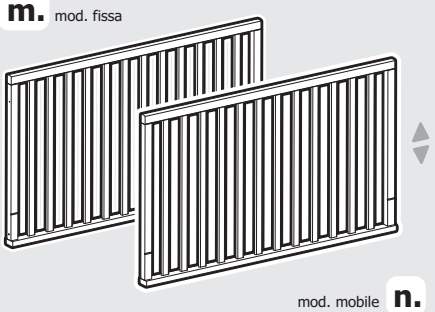

mod. mobile **n.**

o.

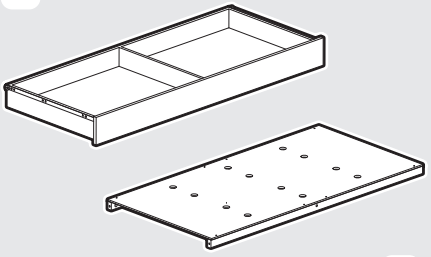

p.

q. cod.701013 . . 00

Lettini Technology - Montaggio **R5**

Composizione | Component parts | Composition | Zusammensetzung | Composición | Konstrktie

- Struttura testata e sponde in legno di faggio.
- Pannelli testata e cassetto in truciolare nobilitato.
- Pannello rete porta materasso in multistrato di pioppo.

- Kopfteil und Kanten aus Buchenholz.
- Paneele Kopfteil und Schublade aus beschichteter Spanplatte.
- Lattenrost aus mehrschichtigem Pappelholz.

- Headboard and edge made of beechwood.
- Headboard panels and drawer made of veneered chipboard.
- Poplarwood plyboard mattress base.

- Estructura de cabecera y largueros de madera de haya .
- Paneles de cabecera y cajón de conglomerado nobilitado.
- Panel de la red portacolchón de madera terciada de álamo.

- Structure et bords en bois de hêtre.
- Panneaux de la tête de lit et du tiroir en aggloméré mélaminé.
- Sommier en peuplier multicouche.

- Structuur van het hoofdeinde en de randen in beukenhout.
- Panelen van het hoofdeinde en lade in veredelde spaanplaat.
- Beddeplank, waarop matras ligt, van gelaagd populierehout.

1

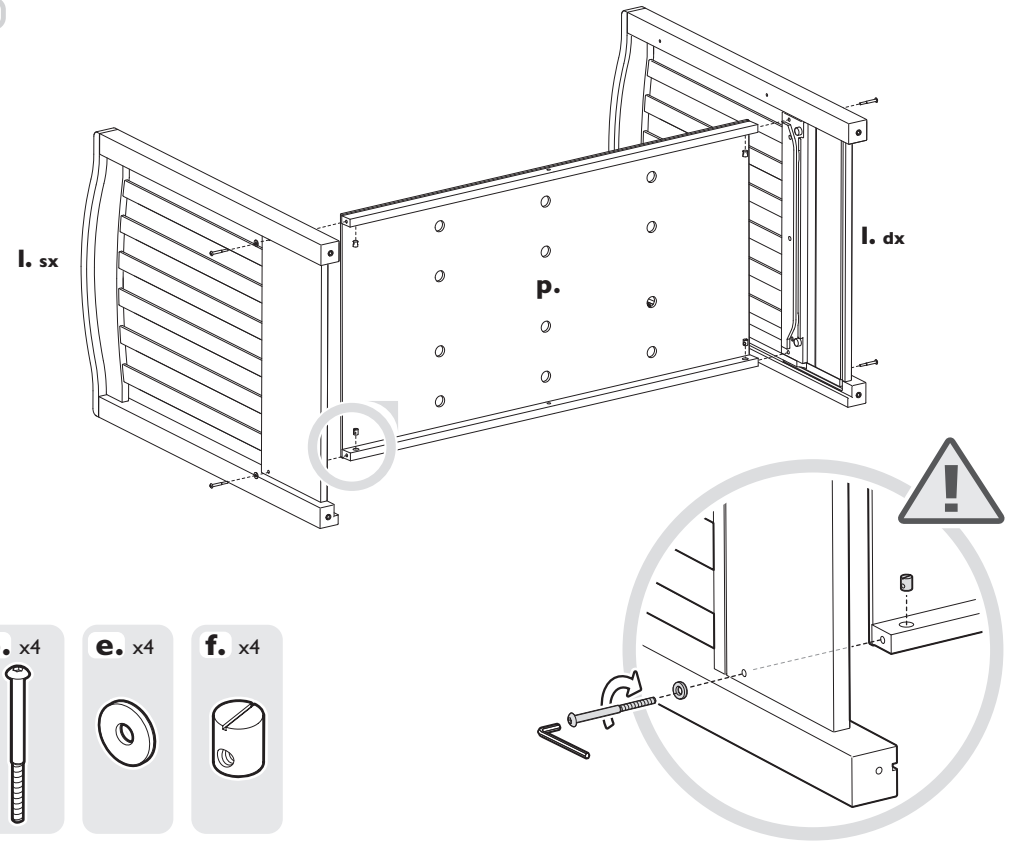

2

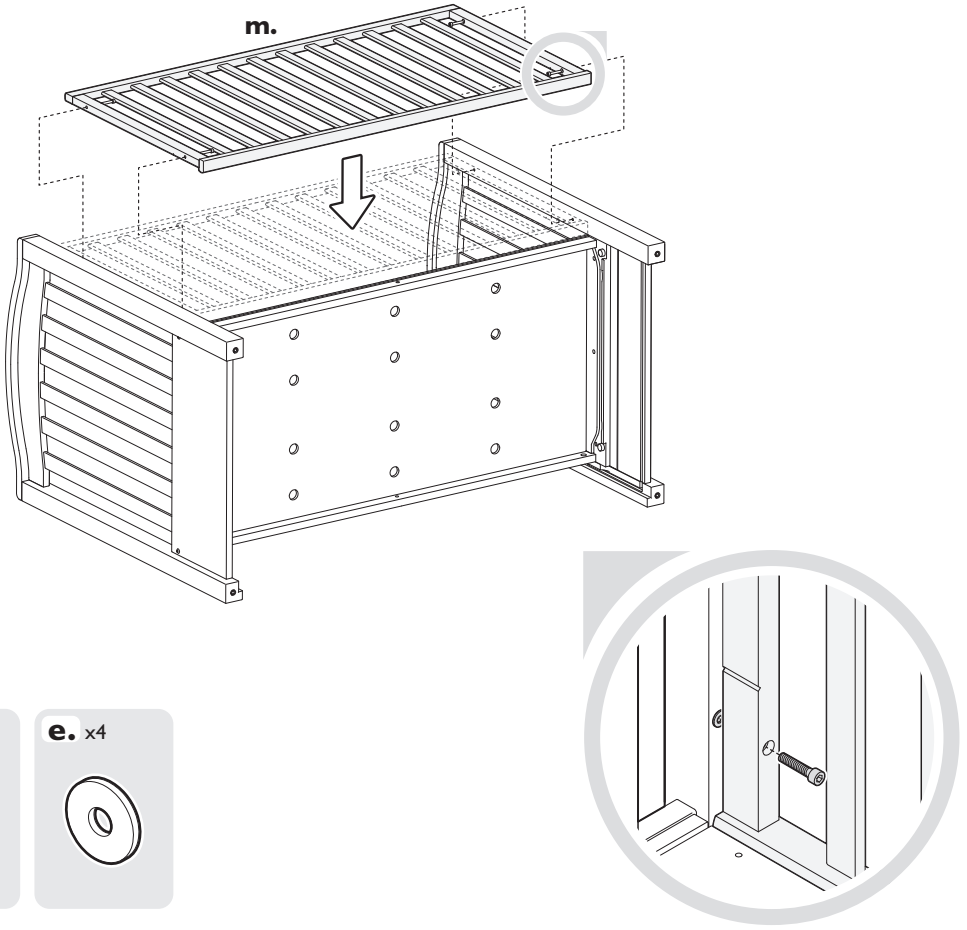

3

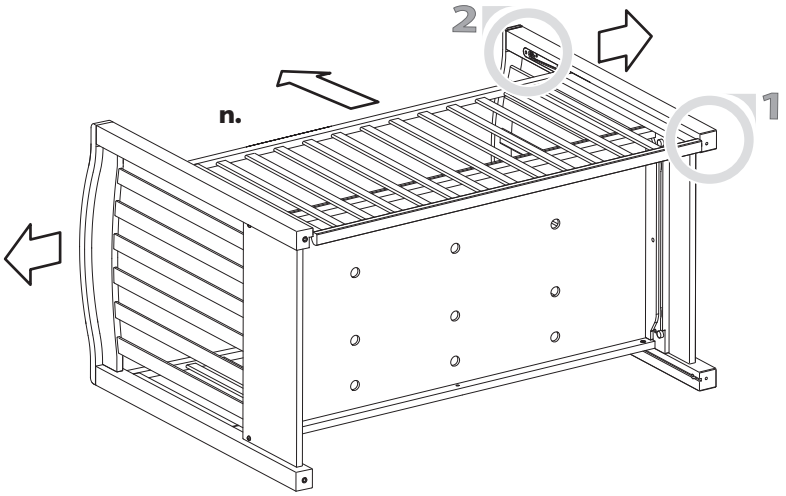

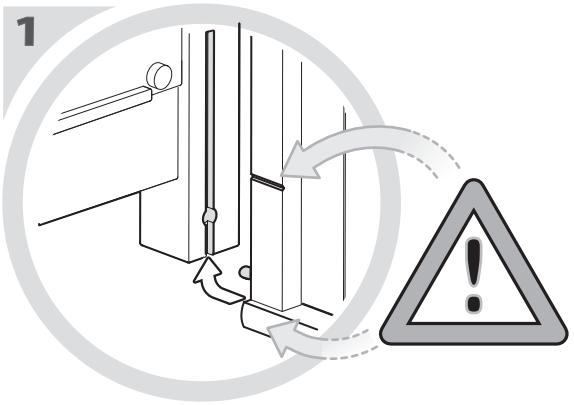

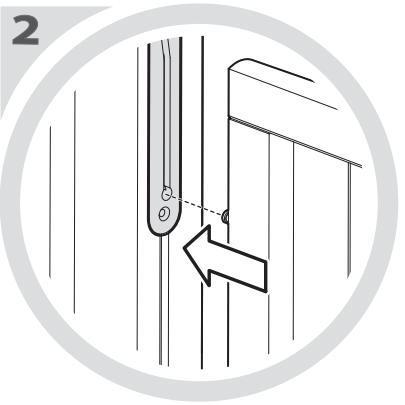

4

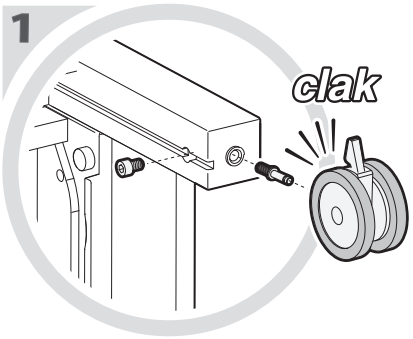

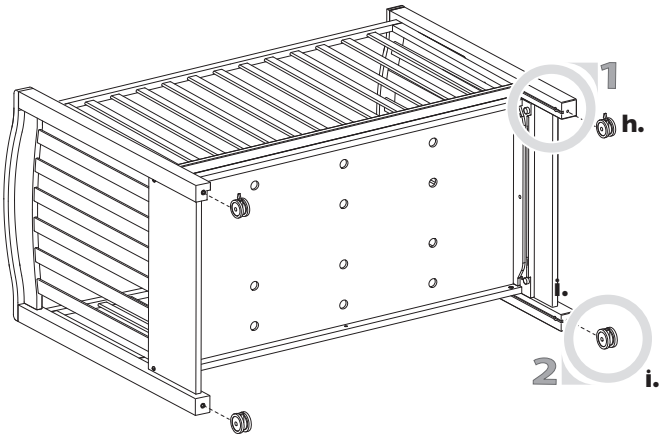

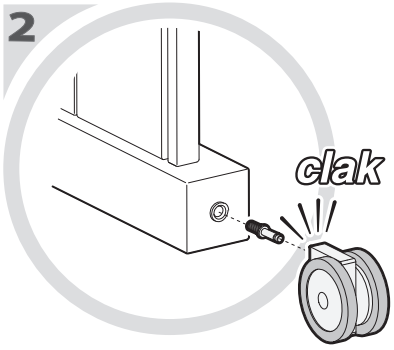

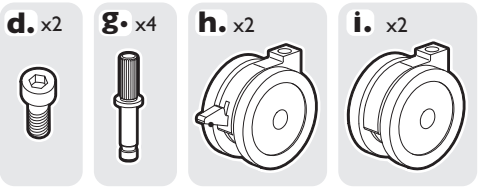

5

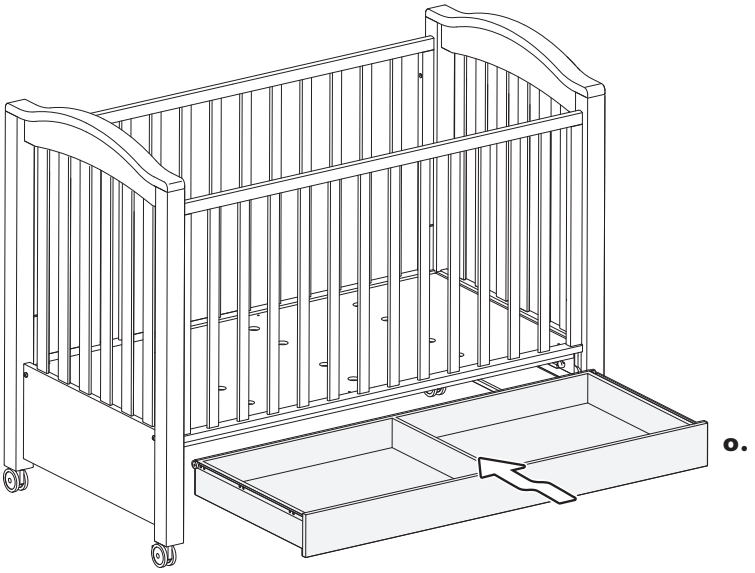
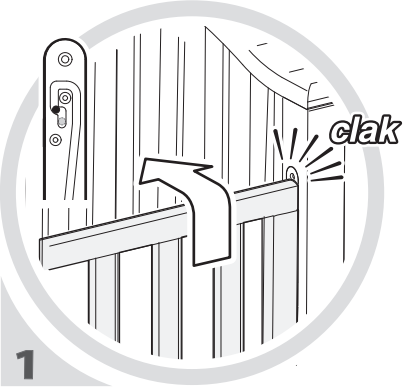
Modo d'uso Instruction for use Mode d'utilisation Bedienungsanweisung Modo de uso Gebruiksaanwijzing