FOPPAPEDRETTI

Stiraemolla

rovere	02
naturale	03
noce	06
bianco	10
canaletto	76
wengè	86

FOPPAPEDRETTI

Stiraemolla

Made in Italy

Mobiletto con asse da stiro incorporata
Furniture unit wih built-in ironign board
Meuble avec planche à repasser incorporée
Möbel mit eingebautem Bügelbrett
Mueble con tabla de planchar incorporada
Инструкции по монтажу и эксплуатации

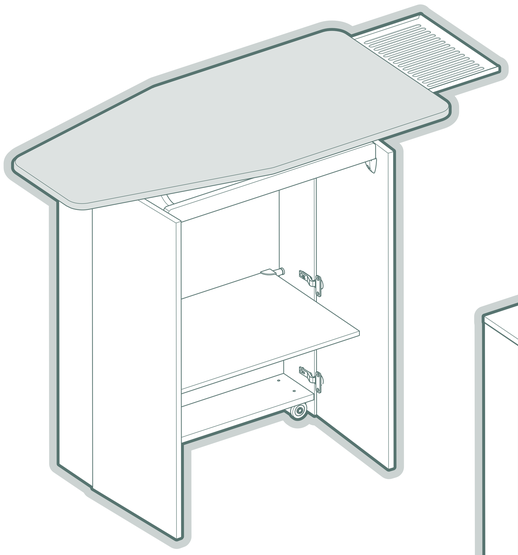

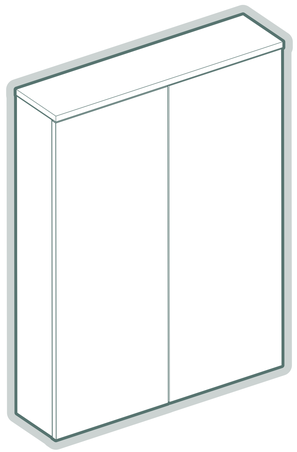

FOPPAPEDRETTI®

Foppa Pedretti S.p.A.
Via A.Volta, 11
24064 Grumello del Monte
Bergamo, Italy
tel +39 035.830.497
fax +39 035.831.283
www.foppapedretti.it

RACCOLTA DIFFERENZIATA
PAP 20 SCATOLA CARTONE CARTA
LDPE 4 SACCHETTO PLASTICA
PS 6 POLISTIROLO PLASTICA
VERIFICA LE DISPOSIZIONI DEL TUO COMUNE PER LA GESTIONE DEI RIFIUTI

FSC www.fsc.org MIX Wood | Supporting responsible forestry FSC® C004369

FOPPAPEDRETTI®

Stiraemolla

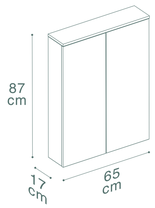

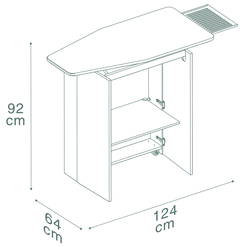

rovere	02
naturale	03
noce	06
bianco	10
canaletto	76
wengè	86

FOPPAPEDRETTI

Stiraemolla

Made in Italy

Mobiletto con asse da stiro incorporata
Furniture unit wih built-in ironign board
Meuble avec planche à repasser incorporée
Möbel mit eingebautem Bügelbrett
Mueble con tabla de planchar incorporada
Инструкции по монтажу и эксплуатации

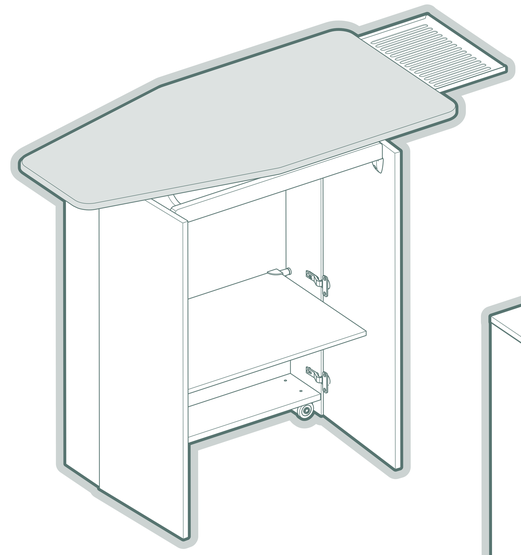

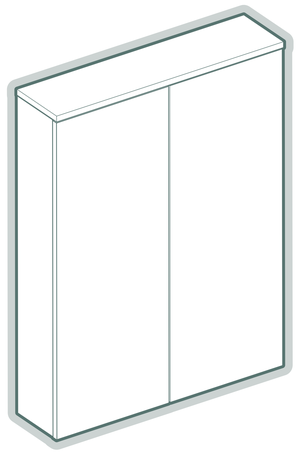

FOPPAPEDRETTI®

Foppa Pedretti S.p.A.
Via A.Volta, 11
24064 Grumello del Monte
Bergamo, Italy
tel +39 035.830.497
fax +39 035.831.283
www.foppapedretti.it

FOPPAPEDRETTI®

Stiraemolla

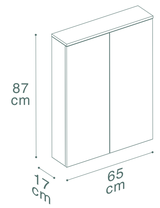

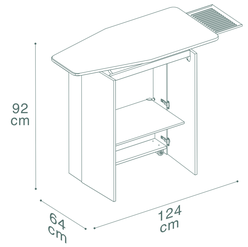

rovere	02
naturale	03
noce	06
bianco	10
canaletto	76
wengè	86

FOPPAPEDRETTI

Stiraemolla

rovere	02
naturale	03
noce	06
bianco	10
canaletto	76
wengè	86